建　筑　标　准　图　集

GT高精度密缝拼装实心模块装配式墙体构造

图集号：SDAS21JXX

山东标准化协会

校核	设计	制图

GT高精度密缝拼装实心模块装配式墙体构造

批准部门：山东标准化协会　　批准文号：鲁标协字[2021]XXX号

主编单位：XXXX设计有限公司　　统一编号：T/SDAS XXX-2021

高唐县成宇机械制造有限公司　　图 集 号：SDAS21JXX

施行日期：2021年XX月XX日

主 编 单 位 负 责 人：

主编单位技术负责人：

技 术 审 定 人：

设 计 负 责 人：

目　录

目录……1
编制说明……2
GT高精度标准模块构造……9
GT高精度模块横线管模块构造……10
GT高精度模块竖线管模块构造……11
GT高精度丁十字主墙模块构造……12
GT高精度丁十字边墙模块构造……13
GT高精度边墙模块构造……14
GT高精度门窗边模块构造……15
GT高精度水平系梁、过梁配块构造……16
GT高精度拼装填充模块构造……17
GT高精度模块墙体与主体结构柔性连接构造……18
GT高精度模块墙体与主体结构刚性连接构造……19
GT高精度模块墙体与梁、板底部连接构造……20
GT高精度模块墙体芯柱、水平系梁构造……21
GT高精度模块墙体门窗洞口……22
门窗洞口过梁配筋参考选用表……23
GT高精度模块墙体门窗节点构造……24
橱柜安装固定示例……25
洗面台安装固定示例……26

校核		
设计		
制图		

编　制　说　明

一、适用范围

1. 本图集适用于抗震设防烈度8度和8度以下地区的新建、改建、扩建民用与工业建筑室内隔墙工程。
2. GT高精度密缝拼装实心模块装配式墙体不得用于下列部位：
   （1）防潮层及以下部位；
   （2）长期处于浸水或化学腐蚀的部位；
   （3）表面经常处于65℃以上的高温部位。

二、编制依据

1. 《砌体结构设计规范》 GB 50003-2011
2. 《混凝土结构设计规范》（2015年） GB 50010-2010
3. 《建筑抗震设计规范》（2016年版） GB 50011-2010
4. 《建筑设计防火规范》（2018年版） GB 50016-2014
5. 《建筑装饰装修工程质量验收标准》 GB 50210-2018
6. 《砌体结构工程施工质量验收规范》 GB 50203-2011
7. 《建筑工程施工质量验收统一标准》 GB 50300-2013
8. 《墙体材料应用统一技术规范》 GB 50574-2010
9. 《建筑用轻质隔墙条板》 GB/T 23451-2009
10. 《混凝土砌块(砖)砌体用灌孔混凝土》 JC 861-2008
11. 《石膏砌块》 JC/T 698-201
12. 《粘结石膏》 JC/T 1025-2007
13. 《胶粉聚苯颗粒外墙外保温系统》 JG/T 158-2013
14. 《建筑室内用腻子》 JG/T 298-2010
15. 《石膏砌块砌体技术规程》 JGJ 201-2010
16. 《高层建筑混凝土结构技术规程》 JGJ 3-2010
17. 《混凝土结构后锚固技术规程》 JGJ 145-2004
18. 《非结构构件抗震设计规范》 JGJ 339-2015
19. 《装配式建筑评价标准》 DB37/T 5127-2018
20. 《GT高精度密缝拼装实心模块装配式墙体应用技术规程》 T/SDAS XXXX-2021

三、编制内容

本图集编制内容包括：编制说明、GT高精度密缝拼装实心模块块型图、墙体构造节点详图。

四、GT高精度密缝拼装实心模块装配式墙体及性能要求

1. GT高精度密缝拼装实心模块装配式墙体由GT高精度密缝拼装模块榫槽对接、定位拼装，通过预留于GT高精度密缝拼装模块的注浆孔，高压注入石膏粘结胶浆进行整体粘结，墙体表面免找平抹灰的装配式内隔墙体，简称GT高精度模块墙体。其性能指标应符合表1规定。

校核	设计	制图

GT高精度模块墙体性能指标　　表1

项　目	单　位	性 能 指 标	
吊挂力	N	荷载1000N静置24h，墙面无宽度超过0.5mm的裂缝	
抗冲击性能	次	经5次抗冲击试验后，墙面无裂纹	
空气声计权隔声量	dB	墙体厚120mm	≥35
		墙体厚150mm	≥40
		墙体厚200mm	≥45
耐火极限	h	墙体厚120mm	≥2.00
		墙体厚150mm	≥2.50
		墙体厚200mm	≥3.00
墙体热阻	$m^2 \cdot K/W$	符合设计要求	

2.GT高精度密缝拼装实心模块是以工业副产石膏、粉煤灰、水泥等为主要原材料，复合增强纤维和轻集料，掺加激发剂、改性剂等组份，经加水混合搅拌、机械化浇注成型和干燥工艺生产形成空腔模块，并在模块空腔内填充灌浆料，上下面和左右端面设置有高精度拼装对接榫槽，立面设置有注浆孔洞，可实现精密拼装和高压泵送注浆粘结的建筑内隔墙块体，简称GT高精度模块，分为GT高精度标准模块、GT高精度功能模块、GT高精度防潮模块和GT高精度辅助配块等。

(1)类型及规格

GT高精度模块主块及其配块、辅块主要规格尺寸见表2。

GT高精度模块主块及其配块、辅块规格尺寸　　表2

模块类型		单位	长	宽	高
主块	标准模块	mm	600	100、150、200	250
	管线模块	mm	600	100、150、200	250
	边墙模块	mm	600	100、150、200	250
	构造模块	mm	600	100、150、200	250
配块	1/2配块	mm	300	100、150、200	250
	1/3配块	mm	200	100、150、200	250
辅块	门窗洞口过梁辅块	mm	1200	100、150、200	250
	水平系梁辅块	mm	600	100、150、200	250
注：其他块型和规格尺寸按设计要求生产制作。					

(2)尺寸允许偏差

GT高精度模块的尺寸允许偏差应符合表3的要求。

GT高精度模块尺寸允许偏差　　表3

项　目	单位	允许偏差
长 度	mm	±2
宽 度	mm	±1
高 度	mm	±1
孔洞间最小壁厚	mm	≥25.0
最小外壁厚	mm	≥30.0

续表3

项　目	单位	允许偏差
内外主侧面平整度	mm	≤1
注:本表的允许偏差值以600mm(长)×200mm(宽) ×250mm(高)的GT高精度模块为基准。		

(3)外观质量

GT高精度模块的外观质量应符合表4的要求。

GT高精度模块外观质量　　表4

项 目	技术指标
缺棱掉角	个数不应多于2个; 缺棱掉角三个方向最大值≤15mm
裂缝、裂纹	不应有贯穿裂缝; 裂缝延伸的投影尺寸累计≤20mm
气 孔	直径5mm~10mm不应多于1处; 大于10mm不应有
油 污	不应有

(4)性能指标要求

GT高精度模块的性能指标应符合表5的要求。

GT高精度模块性能指标　　表5

项　目		单位	性能指标	
			普通型	防潮型
干密度		kg/m^3	≤800	
抗压强度	模块抗压强度 或	MPa	≥2.5	
	实心部位抗压强度		≥7.5	
断裂荷载		N	≥4000	

续表5

项　目	单位	性能指标	
		普通型	防潮型
含水率	%	≤10	
吸水率（2h）	%	—	≤5.0
软化系数	—	≥0.60	≥0.85
放射性核素限量	—	内照射指数I_{Ra}≤1.0 外照射指数I_r≤1.0	
注：实心部位抗压强度试验样品在GT高精度模块中合适部位锯切，试样尺寸40mm×40mm×40mm正立方体。			

3.其他材料及要求

(1)专用石膏粘结胶浆由煅烧后工业副产石膏、水泥、乳胶粉、保水剂、抗裂纤维等按照一定比例混合而成，使用时，通过模块预留注浆孔高压泵送于墙体内进行拼装粘结的专用胶浆。其性能指标应符合表6的要求。

专用石膏粘结胶浆性能指标　　表6

项　目		单位	性能指标
凝结时间	初凝	min	≥60
	终凝		≤180
保水率		%	≥88
绝干强度	抗压	MPa	≥10.0
	抗折	MPa	≥5.0
	拉伸粘结	MPa	≥0.50

校核　设计　制图

(2)耐碱玻纤网布的主要性能指标应符合表7的要求。

耐碱玻纤网布主要性能指标　　表7

项　目	单位	性能指标
单位面积质量	g/m^2	≥160
耐碱拉伸断裂强力（经、纬向）	N/50mm	≥1000
耐碱拉伸断裂强力保留率（经、纬向）	%	≥50
断裂伸长率（经、纬向）	%	≤5.0

(3)GT高精度模块孔洞内填充的胶粉聚苯颗粒保温砂浆应符合《胶粉聚苯颗粒外墙外保温系统材料》JG/T 158的有关要求，喷涂聚氨酯应符合《绝热用喷涂硬质聚氨酯泡沫塑料》GB/T 20219，矿物棉应符合《绝热用岩棉、矿渣棉及其制品》GB/T 11835的有关要求，填充的软泡聚氨酯等其他材料应分别符合国家相关标准的要求。填充、复合后的GT高精度模块墙体的热阻、隔声性能应经试验验证。

(4)GT高精度模块墙体所用混凝土和砂浆应符合《砌体结构设计规范》GB 50003的有关要求，所用灌孔混凝土应符合《混凝土砌块（砖）砌体用灌孔混凝土》JC 861的有关要求，灌孔混凝土的坍落度不宜小于180mm，混凝土强度等级不应低于C25，砂浆强度等级不应低于M5。

(5)GT高精度模块墙体所用拉结筋、纵向钢筋、箍筋的性能指标应符合《混凝土结构设计规范》GB 50010中钢筋的有关要求。

(6)石膏腻子应与墙体组成材料相容，其性能指标应符合《石膏腻子》JC/T 2514和《建筑室内用腻子》JG/T 298 的有关要求。

(7)涂料、防水砂浆、面砖粘结砂浆、面砖勾缝料和饰面砖的性能指标应符合国家和行业有关标准的要求。

五、设计要求

1.GT高精度模块墙体应经过型式检验，墙体的主要组成材料应由产品制造商配套提供。

2.GT高精模块墙体应满足功能性、安全性和耐久性的质量要求，并应满足防火、隔声、防水、保温等技术性能要求和采取相应的技术措施。

3.GT高精度模块墙体应进行自承重结构设计和稳定性计算，墙体高度应符合允许高厚比要求，墙体厚度不应小于100mm。

4.GT高精度模块墙体可用作分户隔墙、分室隔墙、外走廊隔墙、楼梯间隔墙等部位，当应用于分隔供暖与非供暖空间隔墙等有节能设计要求的部位时，墙体热阻值不能满足节能设计要求的，可采用空心模块，并在模块孔洞内填充胶粉聚苯颗粒保温砂浆等材料；当用于学校、医院等有较高隔声要求的建筑隔墙时，可在空心模块孔洞内填充矿物棉等吸声材料，也可在墙体的一面或双面采

用纸面石膏板增设空气隔层形成复合墙体构造。

5. GT高精度模块墙体应尽量避免切割开槽，各类管线竖向布设于GT高精度专用管线功能模块内，并采用可靠的固定措施。

6. GT高精度模块墙体门窗洞口过梁、水平系梁部位，应采用GT高精度辅块，辅块尺寸与所榫接模块尺寸相统一，门窗洞口过梁辅块宜选用1200mm长度，水平系梁辅块宜选用600mm长度。

7. GT高精度模块墙体应与管线进行一体化设计，评价应符合《装配式建筑评价标准》DB37/T 5127的要求。

六、构造要求

1. GT高精度模块墙体应根据设计要求进行模块种类选取、绘制拼装排版图和确定轴线分布；门、窗分布位置和洞口尺寸，插座、开关盒及水电管线分布位置和留洞尺寸，预埋件和吊挂重物的位置，芯柱和水平系梁的位置等，并应根据相应位置确定所用的标准模块、功能模块、防潮模块等，在墙体拼装排版图上详细标注。

2. GT高精度模块墙体与主体结构应采用适宜的连接措施，减少不同材料交接部位开裂。

(1) GT高精度模块墙体与主体结构梁、顶板或墙柱之间宜采用柔性连接，当与梁或顶板连接时应预留不小于20mm的间隙，模块顶端凸接榫槽外侧填实发泡聚氨酯或模塑聚苯乙烯泡沫塑料板条，并嵌填弹性密封材料；当与柱或墙连接时，柱或墙侧面用专用石膏粘结胶浆粘贴20mm厚交联聚乙烯泡沫带或模塑聚苯乙烯泡沫塑料板条，并与模块挤压拼装，模块端部凸接榫槽外侧嵌填弹性密封材料；待各材料状态稳定后，用专用石膏粘结胶浆复合耐碱玻纤网布进行抗裂处理。在钢结构建筑中，GT高精度模块墙体与主体结构应采用柔性连接。

(2) 当主体结构刚度相对较大可忽略GT高精度模块墙体的刚度作用时，墙体与主体结构可采用刚性连接，相接处留置20mm空隙双向打入经防腐处理的木楔挤紧，空隙用专用石膏粘结胶浆填实，模块阻隔凸接双榫、端部凸接榫槽外侧用弹性密封材料嵌填，待各材料状态稳定后，用专用石膏粘结胶浆复合耐碱玻纤网布进行抗裂措施处理。

3. GT高精度模块墙体与主体结构应有可靠拉结，拉结筋设置应符合下列规定：

(1) 应在GT高精度模块顶部凸接榫槽两侧布设2Φ6拉结筋，沿墙体高度间隔不大于500mm，上部GT高精度模块将钢筋压入凹榫内，并通过注浆填实。

(2) 拉结筋深入墙体的长度，当抗震设防烈度为7度时，不应小于墙体长度的1/5，且不应小于700mm；当抗震设防烈度为8度时，应沿墙体全长贯通。

(3) 拉结筋与主体结构柱或墙应连接可靠，末端应有90°弯钩，钢筋混凝土结构建筑工程中，拉结筋与主体结构采用预埋或后植方式连接，后植拉结筋构造应符合《混凝土结构后锚固技术规程》JGJ 145的有关规定；钢结构建筑工程中，拉结筋与主体结构采用焊接方式连接。

校核	设计	制图

4.为保证GT高精度模块墙体的抗震性和稳定性，应采取以下构造措施：

(1)当墙体长度大于5m或超过2倍层高时，应在墙体中部设置芯柱，此处应采用空心模块，纵向钢筋居中设置不小于1ϕ12，浇筑灌孔混凝土强度等级不低于C25。

(2)当墙体高度大于4m时，应在墙体半高处设置一道与主体结构柱或墙连接且沿墙体全长贯通的钢筋混凝土水平系梁，当墙体高度大于6m时，宜沿墙高每2m设置一道水平系梁，水平系梁由水平系梁辅块浇筑钢筋混凝土制成，纵向钢筋不应小于4ϕ8，箍筋宜采用ϕ6，间距不应大于200mm。

(3)芯柱与水平系梁交接部位，应在水平系梁辅块上对应位置提前开设孔洞，尺寸与芯柱尺寸相同。

5.GT高精度模块墙体为转角墙、丁字墙、十字墙时，在交接部位应采用丁十字专用功能墙模块，设置于该模块底部的凹槽咬合下层垂直布置的模块，模块交错搭接应做好抗裂措施处理，交接处孔洞内设置芯柱，拉结筋沿墙体双向全长贯通布置，端部与主体结构柱或墙应可靠连接；墙体自由端处应按上述构造要求设置芯柱。

6.GT高精度模块墙体门窗洞口四周150mm范围内模块孔洞，应采用空心模块并采用灌孔混凝土填实，并应符合下列规定：

(1)当门窗洞口宽度大于1500mm时，应在模块孔洞内居中设置不小于1ϕ12的纵向钢筋，浇筑强度等级不低于C25的灌孔混凝土形成芯柱，纵向钢筋应伸入洞口过梁内；门窗洞口上侧应采用门窗洞口过梁配块设置洞口过梁。

(2)当门窗洞口宽度大于2100mm时，还应在窗洞口下侧采用门窗洞口过梁辅块设置窗台梁。所设置的门窗洞口过梁或窗台梁每侧嵌入墙体内的长度宜为300mm。

7.GT高精度模块墙体安装插座、开关盒等需进行留洞时，应按设计要求确定预留洞口位置与尺寸，洞口不得穿透墙体，不得在墙体两侧同一部位开槽开洞，洞口间距应至少错开150mm；当墙体需暗埋配电箱、控制柜时，所用配电箱、控制柜宜选薄型箱体。当墙体厚度小于150mm时，不宜暗埋配电箱、控制柜。

8.GT高精度模块墙体底部可以采用第一皮拼装GT高精度防潮模块进行防潮处理，或设置高度不小于100mm的现浇混凝土或预制混凝土墙垫，墙垫厚度应小于墙体厚度5mm。

9.厨房、卫生间、地下室、无地下室首层等有防潮、防水要求的场所和附设水池、水箱等设施的墙体时，应采取有效的防潮、防水处理构造措施：

(1)墙体底部应设置高度不小于200mm的C25现浇混凝土墙垫，墙垫厚度小于墙体厚度5mm，并应做泛水处理。

(2)墙体选取GT高精度防潮模块拼装，采用防水砂浆整体墙面打底并压入耐碱玻纤网布，厚度不应小于5mm；打底墙面应做防水处理，卫生间防水高度宜为整体层高，厨房的防水高度不宜低于1800mm，无地下室首层的防水高

校核		
设计		
制图		

度不宜低于700mm。

10. 墙体上下水管道的主管、支管宜明敷，管道支架应加固埋设；当管道的管径较小时可采用专用塑料卡件固定于GT高精度模块孔洞内，并进行有效的防渗水、漏水措施。
11. GT高精度模块墙体与主体结构相接处、阴阳角和门窗洞口等易产生裂缝的部位，应采取专用石膏粘结胶浆压入耐碱玻纤网布做防裂处理，耐碱玻纤网布宽度不少于300mm，与每端基体搭接宽度不小于150mm。
12. GT高精度模块墙体需吊挂重物时，不宜进行单点固定，不同固定位置间距宜大于300mm；当吊挂普通轻型物品时，吊挂件应选用塑料膨胀螺栓或尼龙空腔锚栓等膨胀挂件。

七、索引方法

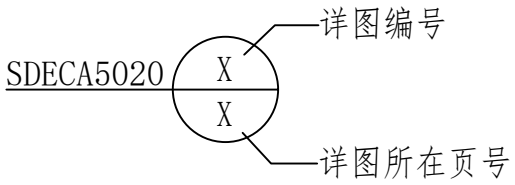

八、其他

1. 本图集尺寸除注明者外均以毫米（mm）为单位。
2. 本图集所依据的规范、标准有新版本时，选用时应按有效版本对相关做法进行调整，以使所选做法符合相关标准、规范的有效版本要求。
3. 本图集未尽事宜，应按照国家和山东省现行相关标准规范和有关技术法规文件执行。

GT高精度标准模块构造

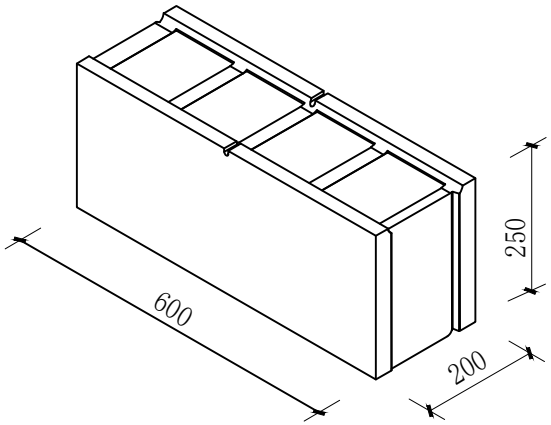

GT高精度标准模块

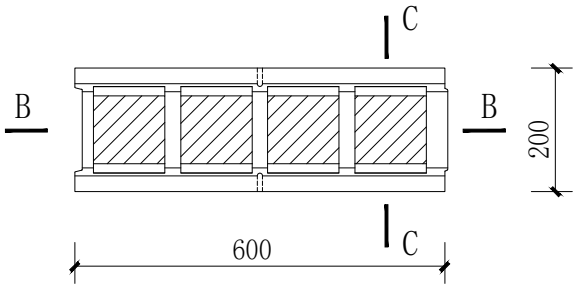

俯视图

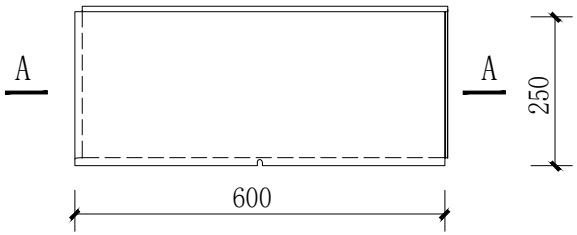

主视图

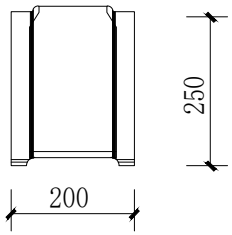

侧视图

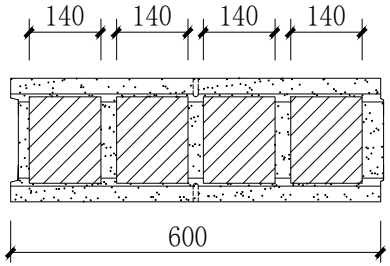

A-A剖面图

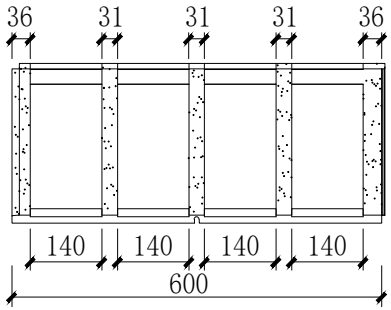

B-B剖面图

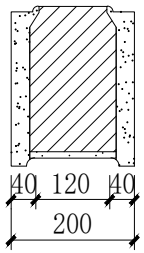

C-C剖面图

GT高精度标准模块构造	图集号	SDAS21JXX
	页　号	9

校核		
设计		
制图		

GT高精度模块横线管模块构造

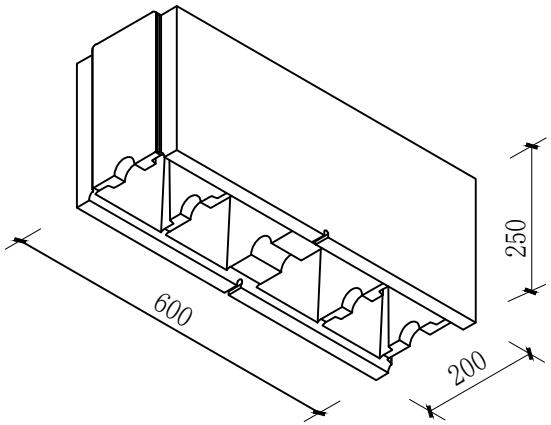

GT高精度模块横线管模块

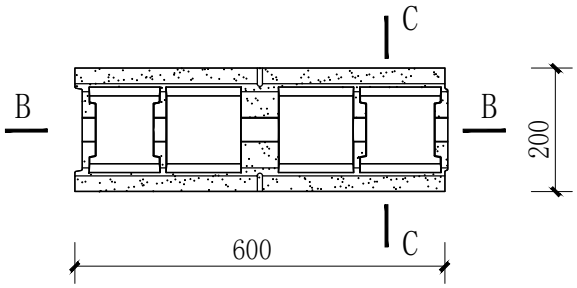

俯视图

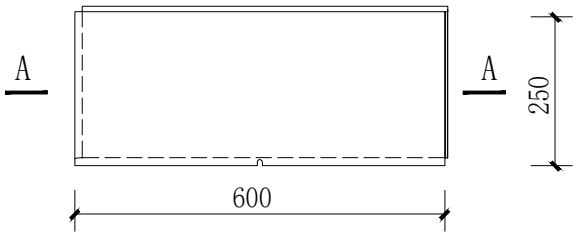

主视图

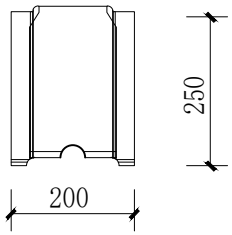

侧视图

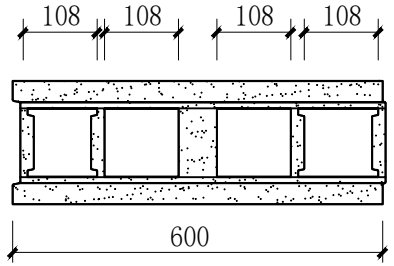

A-A剖面图

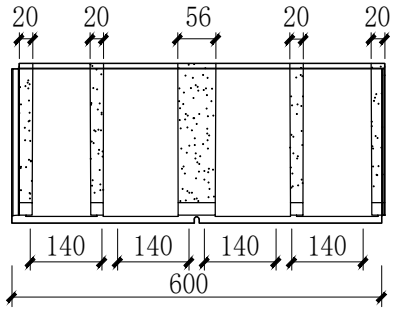

B-B剖面图

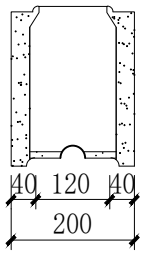

C-C剖面图

GT高精度模块横线管模块构造	图集号	SDAS21JXX
	页　号	10

校核		
设计		
制图		

GT高精度模块竖线管模块构造

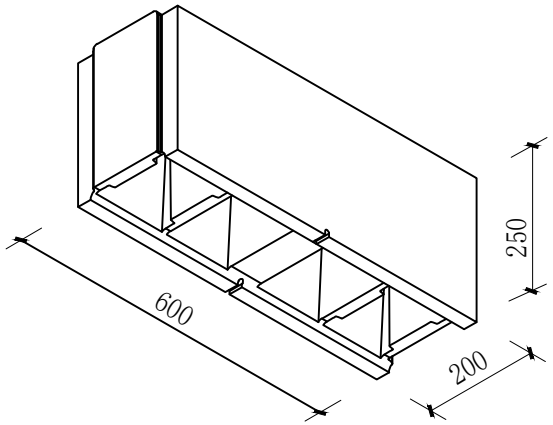

GT高精度模块竖线管模块

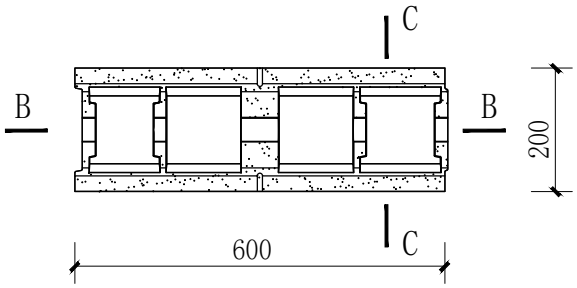

俯视图

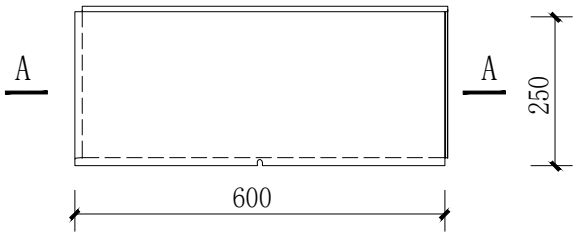

主视图

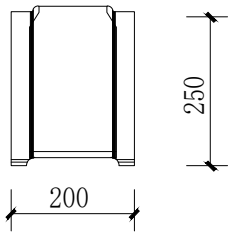

侧视图

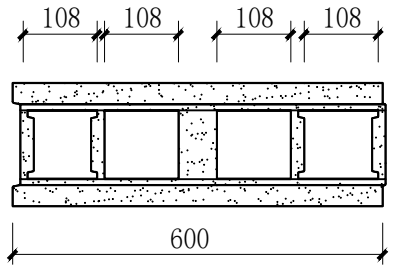

A-A剖面图

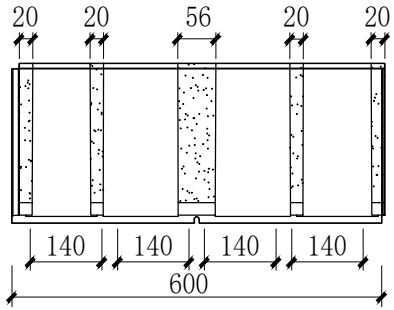

B-B剖面图

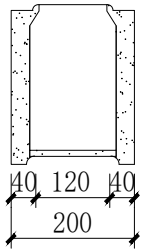

C-C剖面图

校核		
设计		
制图		

GT高精度模块竖线管模块构造	图集号	SDAS21JXX
	页　号	11

GT高精度丁十字主墙模块构造

校核
设计
制图

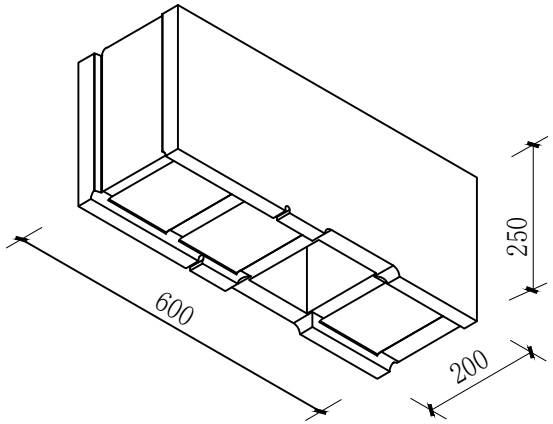

GT高精度丁十字主墙模块

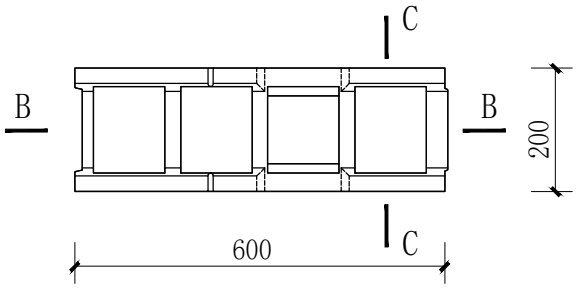

俯视图

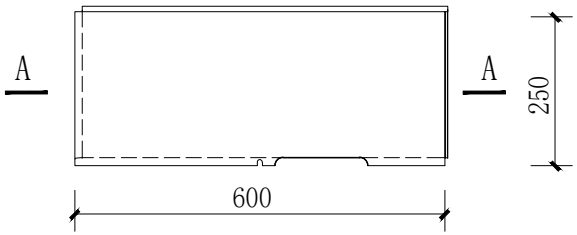

主视图

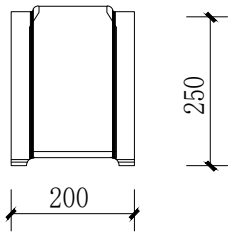

侧视图

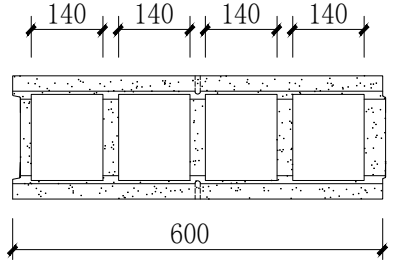

A-A剖面图

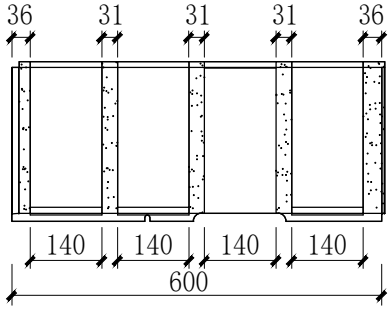

B-B剖面图

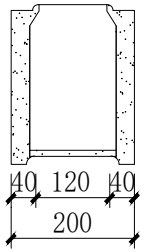

C-C剖面图

GT高精度丁十字主墙模块构造	图集号	SDAS21JXX
	页　号	12

GT高精度丁十字边墙模块构造

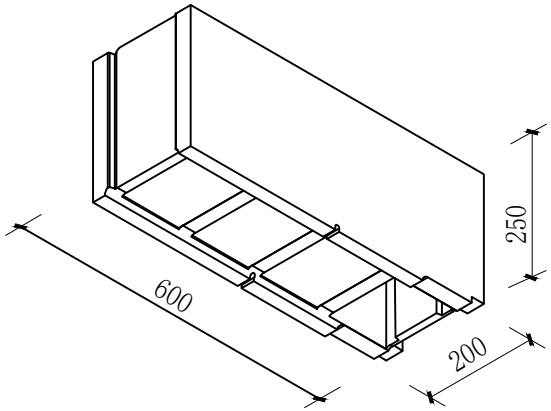

GT高精度丁十字边墙模块

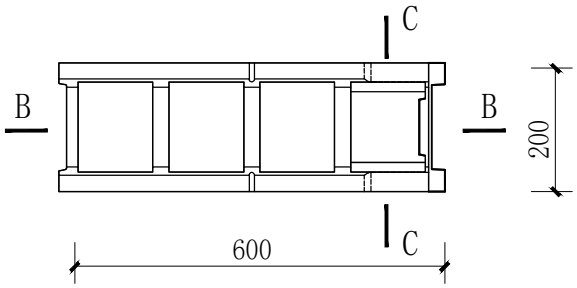

俯视图

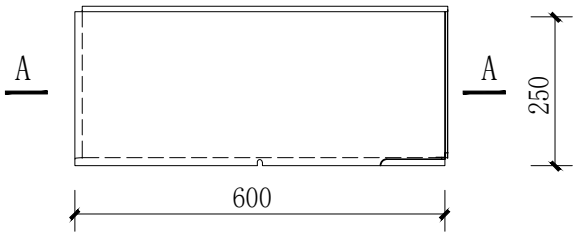

主视图

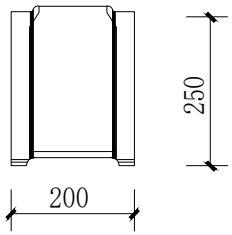

侧视图

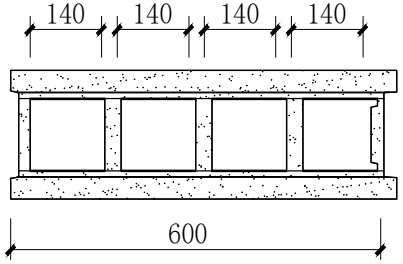

A-A剖面图

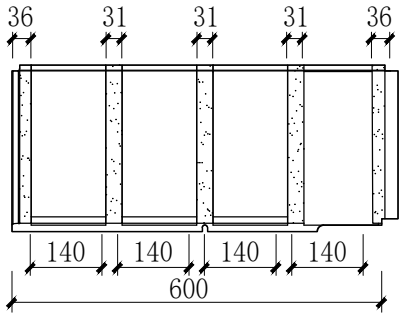

B-B剖面图

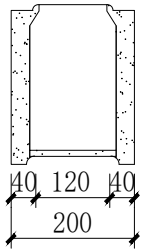

C-C剖面图

校核		
设计		
制图		

GT高精度丁十字边墙模块构造	图集号	SDAS21JXX
	页　号	13

GT高精度边墙模块构造

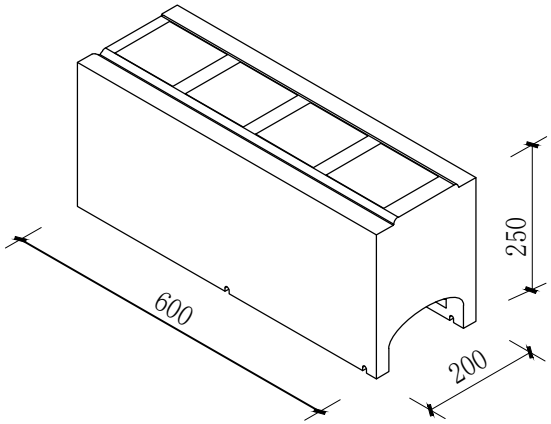

GT高精度边墙模块

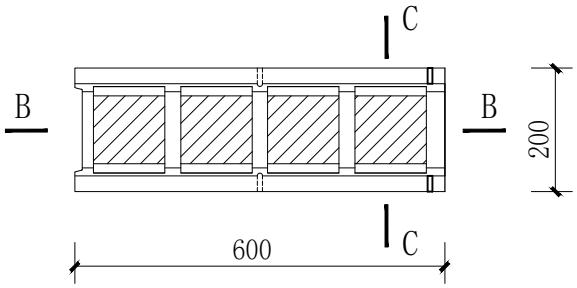

俯视图

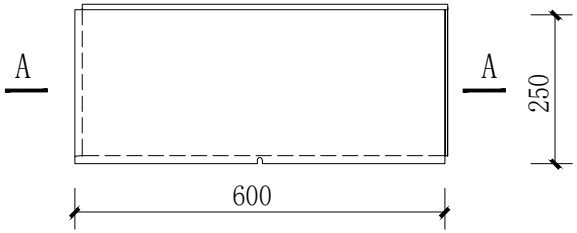

主视图

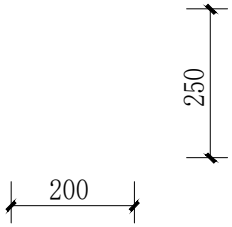

侧视图

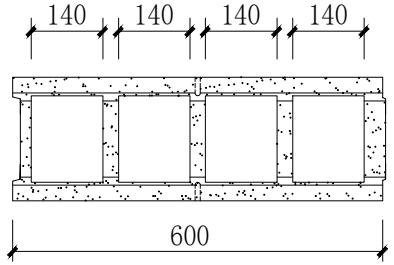

A-A剖面图

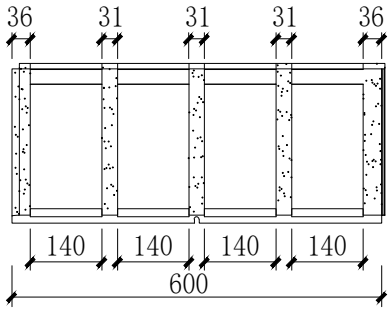

B-B剖面图

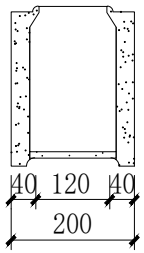

C-C剖面图

校核		
设计		
制图		

GT高精度边墙模块构造	图集号	SDAS21JXX
	页　号	14

GT高精度门窗边模块构造

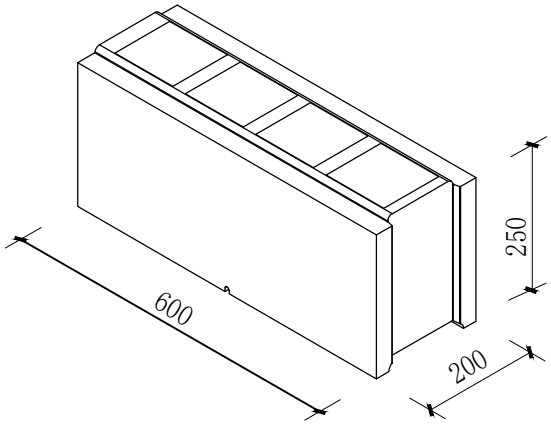

GT高精度门窗边模块

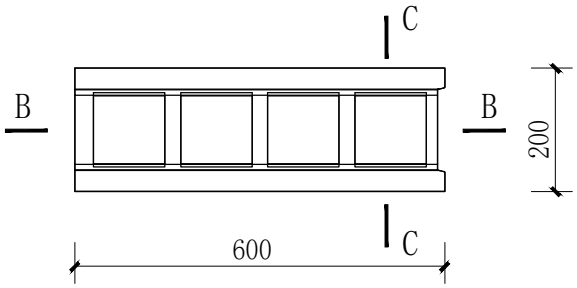

俯视图

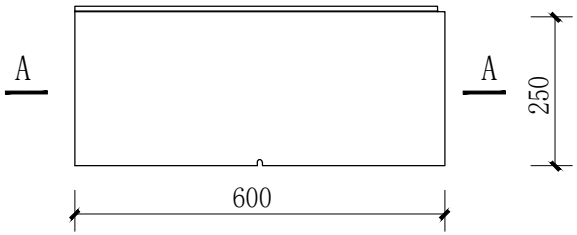

主视图

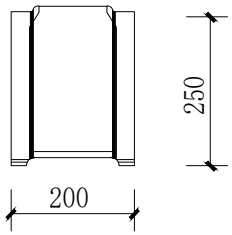

侧视图

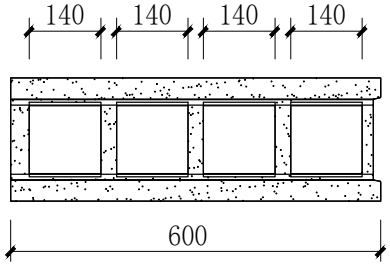

A-A剖面图

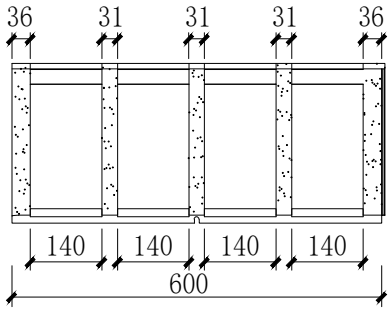

B-B剖面图

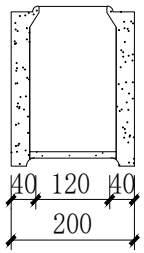

C-C剖面图

校核		
设计		
制图		

GT高精度门窗边模块构造	图集号	SDAS21JXX
	页　号	15

GT高精度水平系梁、过梁配块构造

校核
设计
制图

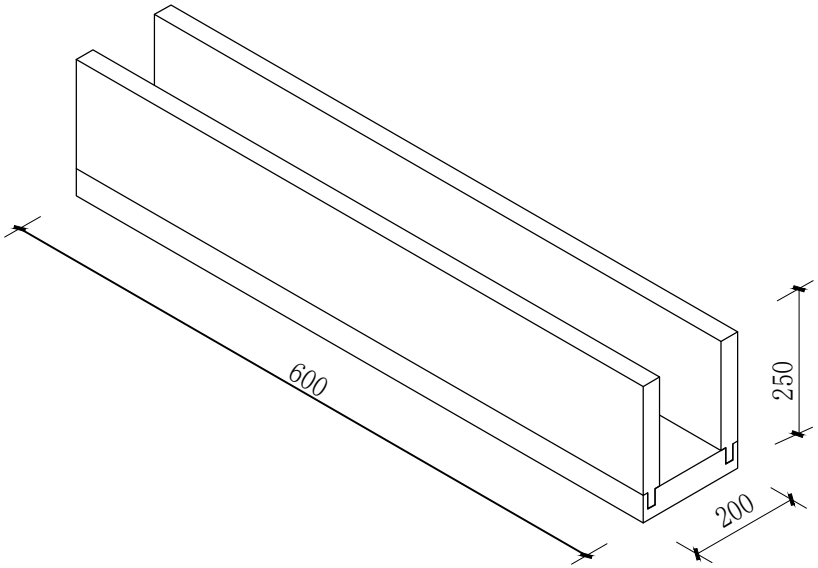

GT高精度水平系梁、过梁配块

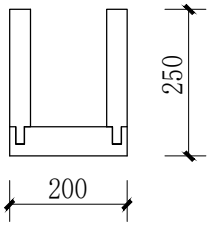

侧视图

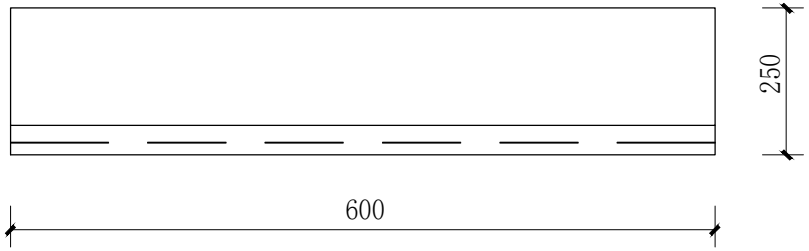

主视图

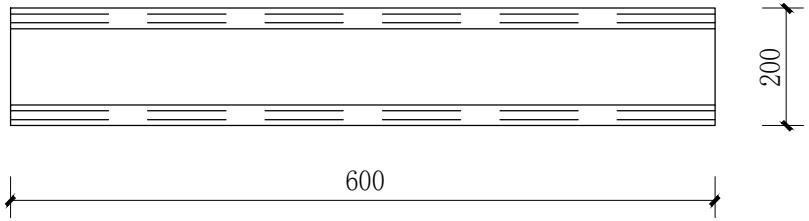

俯视图

GT高精度水平系梁、过梁配块构造		图集号	SDAS21JXX
		页　号	16

GT高精度拼装填充模块构造

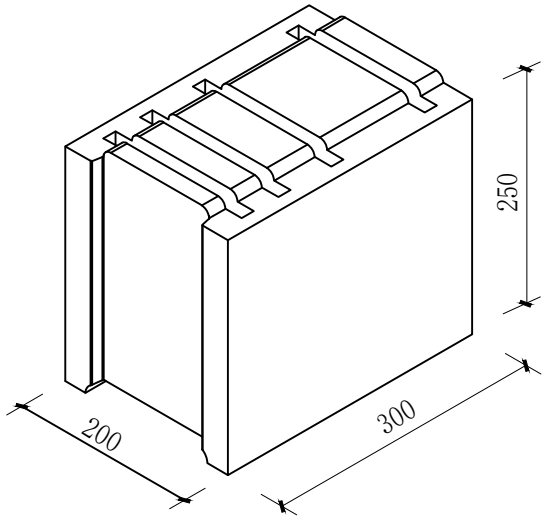

GT高精度拼装填充模块

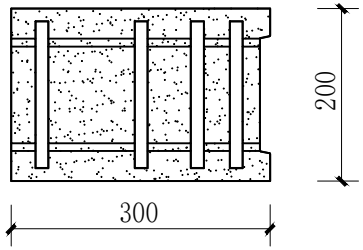

侧视图

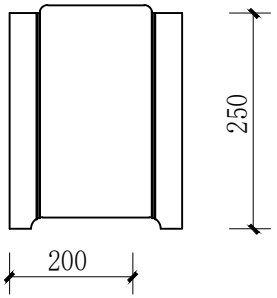

侧视图

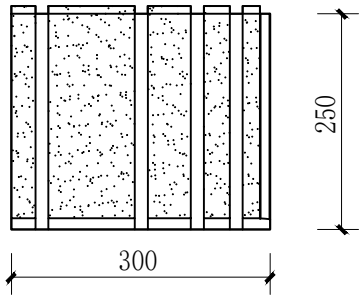

侧视图

校核		
设计		
制图		

GT高精度拼装填充模块构造	图集号	SDAS21JXX
	页　号	17

校核 设计 制图

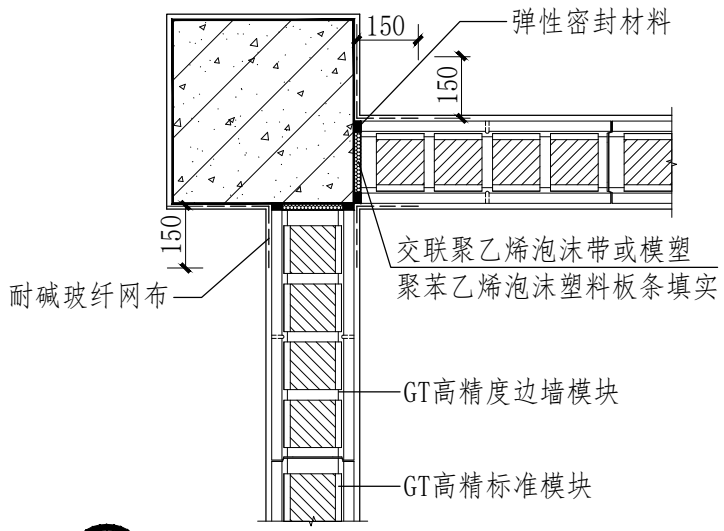

① 转角墙(奇数皮)与柱柔性连接构造

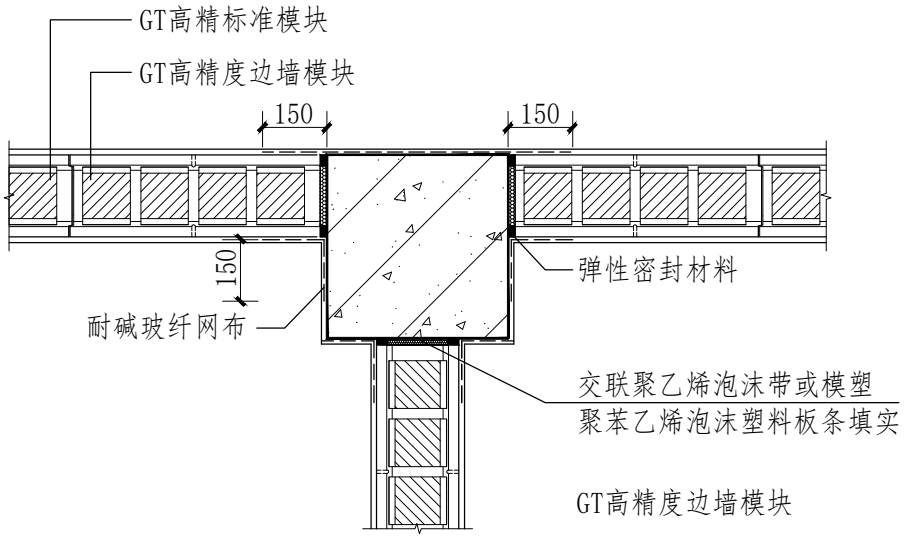

② 丁字墙(奇数皮)与柱柔性连接构造

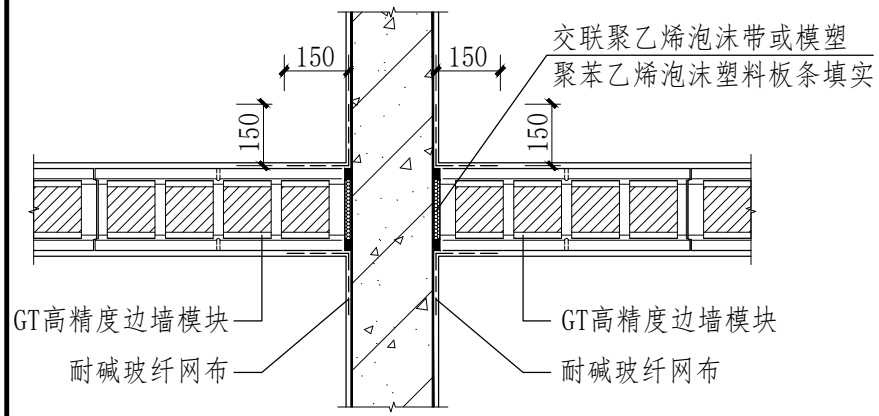

③ 十字墙(奇数皮)与剪力墙柔性连接构造

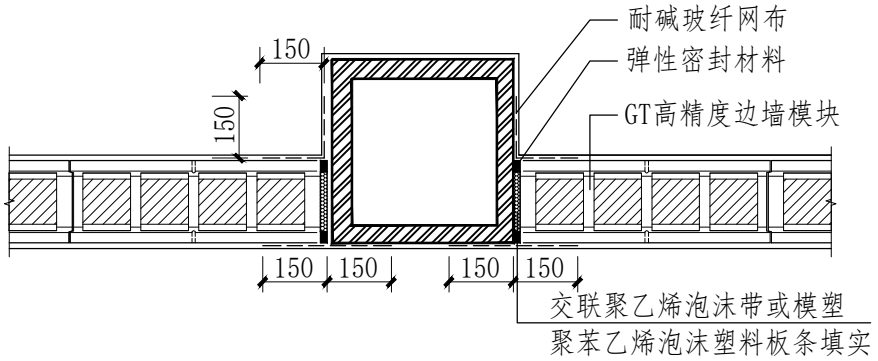

④ 一字墙(奇数皮)与柱柔性连接构造

GT高精度模块墙体与主体 结构柔性连接构造	图集号	SDAS21JXX
	页　号	18

校核
设计
制图

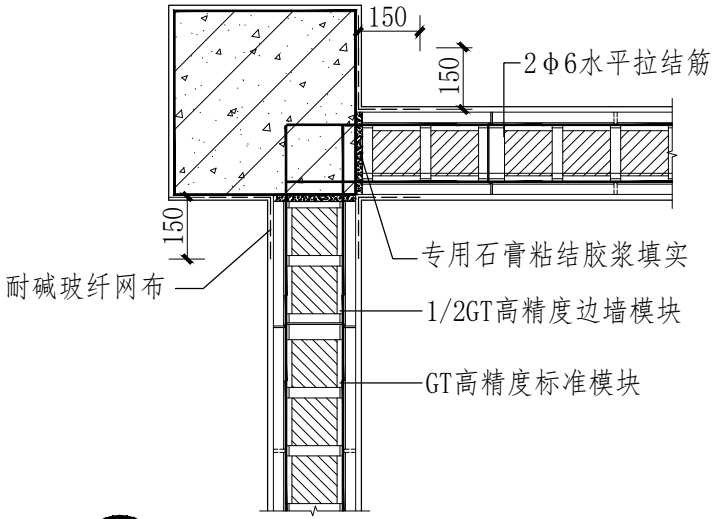

① 转角墙(偶数皮)与柱刚性连接构造

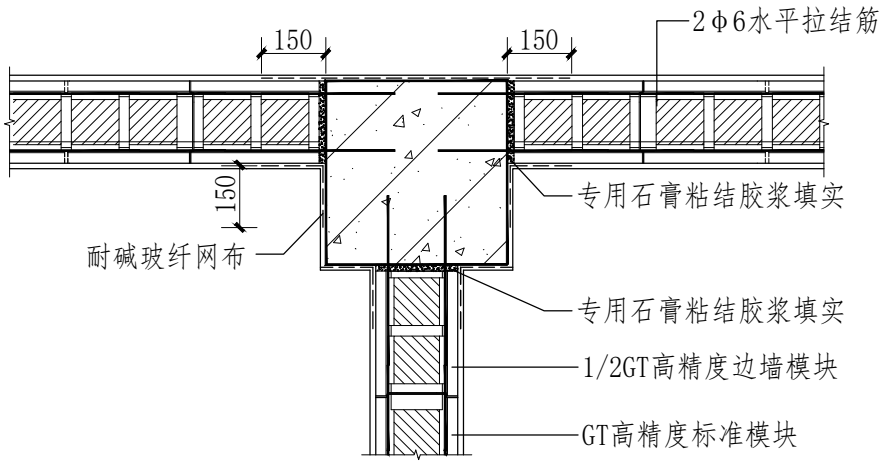

② 丁字墙(偶数皮)与柱刚性连接构造

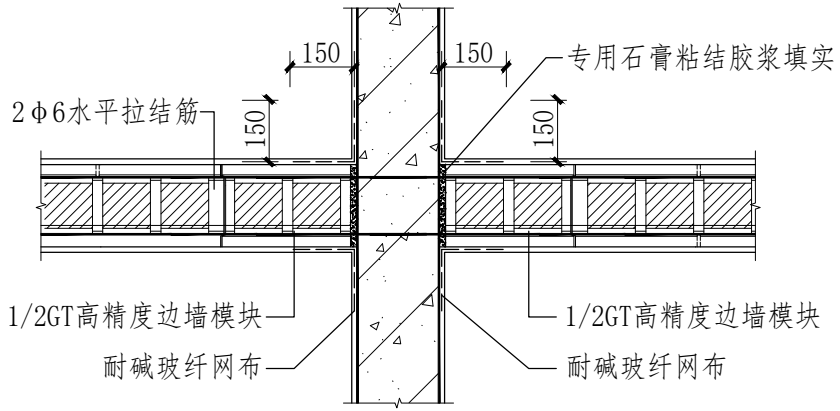

③ 十字墙(偶数皮)与剪力墙刚性连接构造

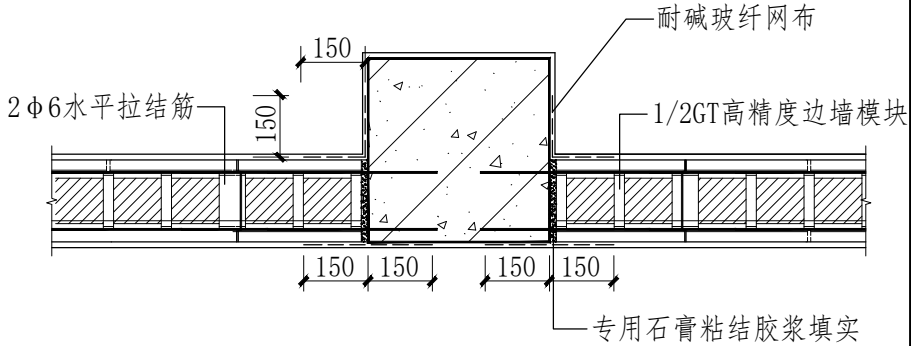

④ 一字墙(偶数皮)与柱刚性连接构造

GT高精度模块墙体与主体结构刚性连接构造	图集号	SDAS21JXX
	页　号	19

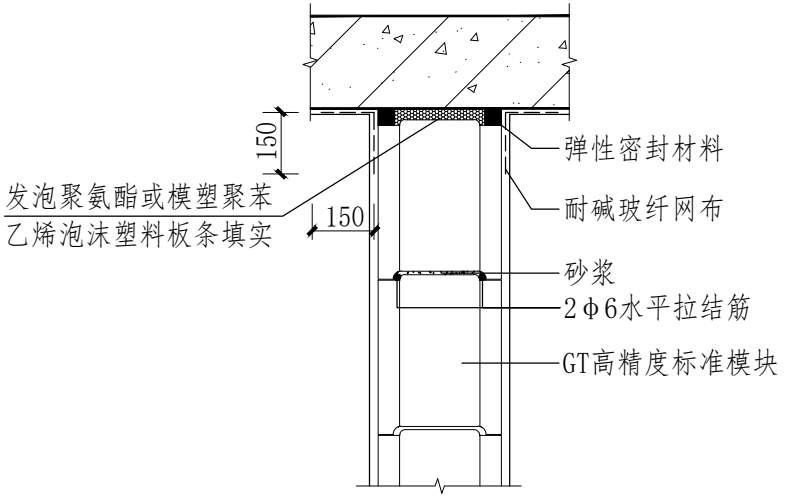

1 墙体与梁（顶板）柔性连接构造

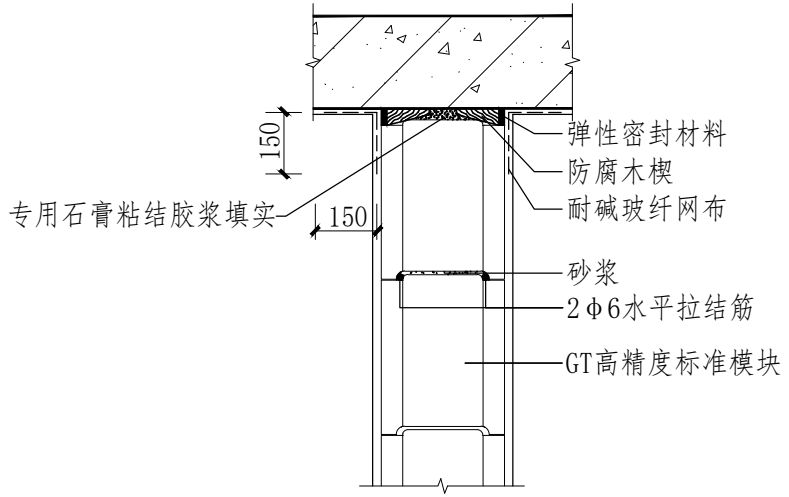

2 墙体与梁（顶板）刚性连接构造

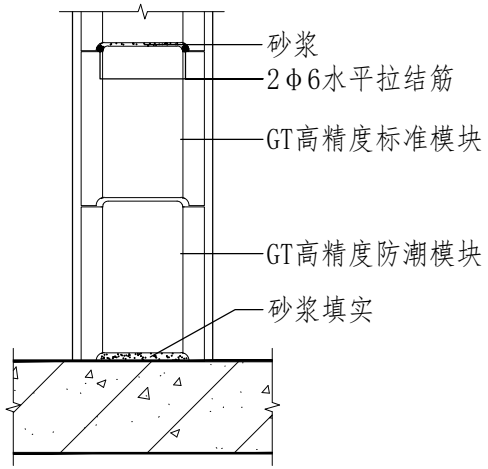

3 普通墙体底部构造（一）

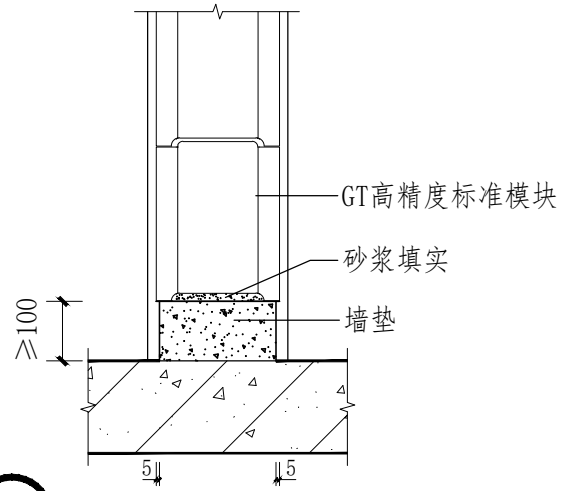

4 普通墙体底部构造（二）

GT高精度模块墙体与梁、板底部连接构造	图集号	SDAS21JXX
	页　号	20

校核
设计
制图

校核		
设计		图
制		

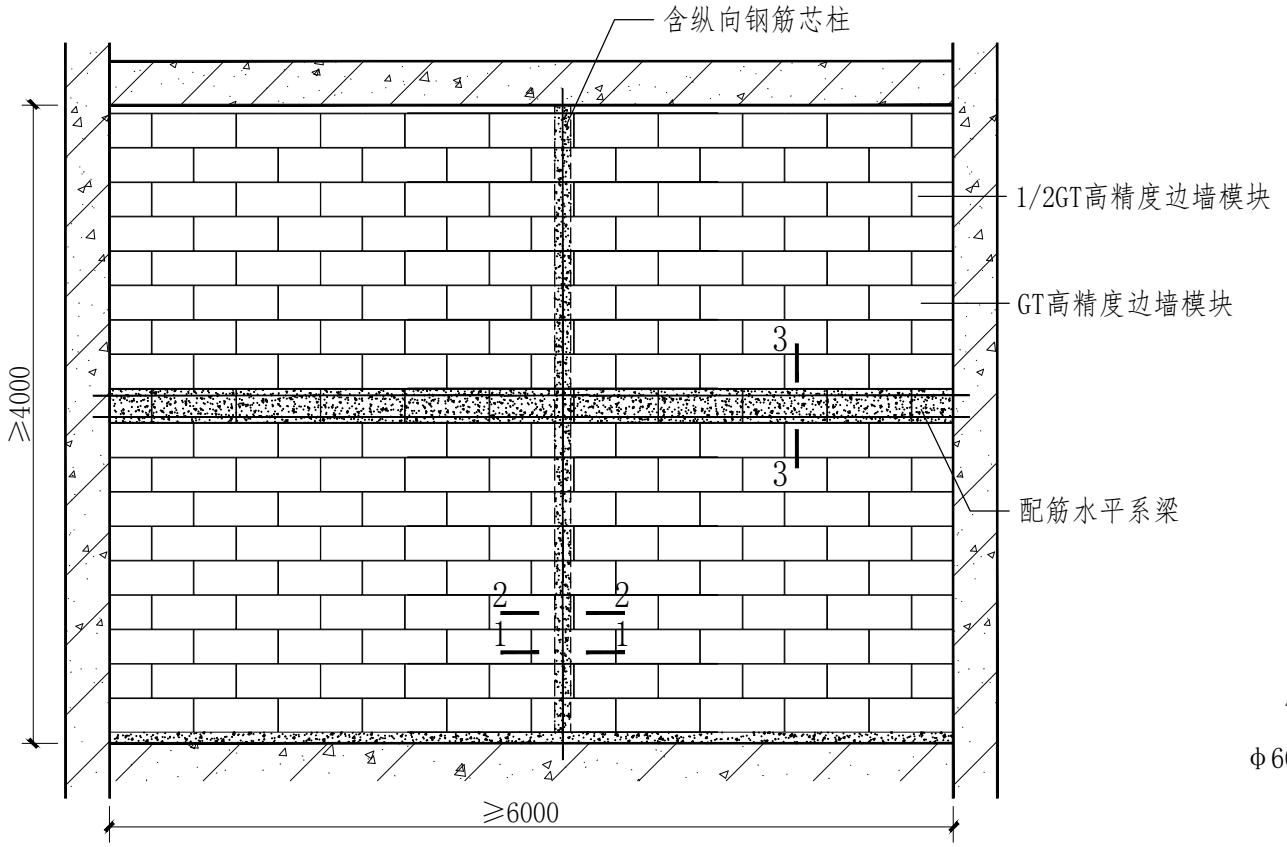

墙体芯柱、水平系梁设置

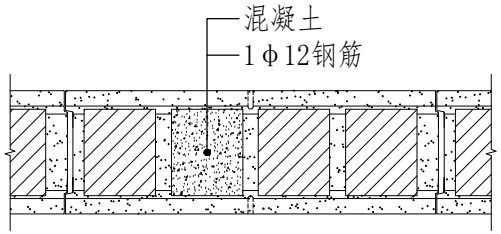

1-1剖面图

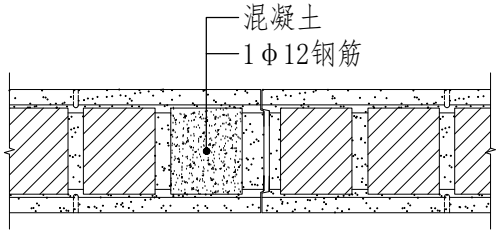

2-2剖面图

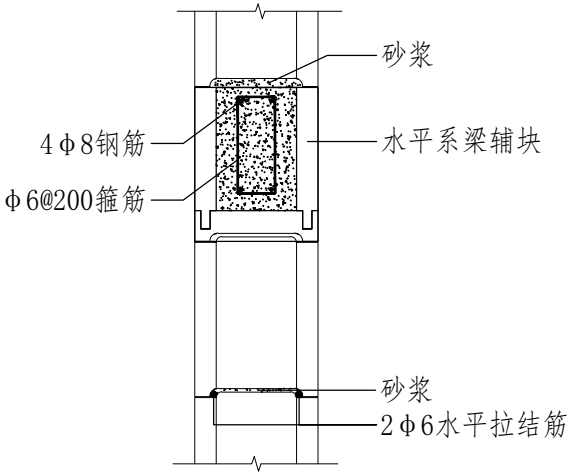

① 3-3剖面图

注：1.芯柱、水平系梁采用强度不低于C25的灌孔混凝土。
2.芯柱、水平系梁与梁或柱（墙）拉结点处可采用预埋、植筋或膨胀螺栓等方式。
3.芯柱与水平系梁交接部位，应在水平系梁配块上对应位置提前开设孔洞，尺寸与芯柱尺寸相同。

GT高精度模块墙体芯柱、水平系梁构造	图集号	SDAS21JXX
	页　号	21

校核	设计	制图

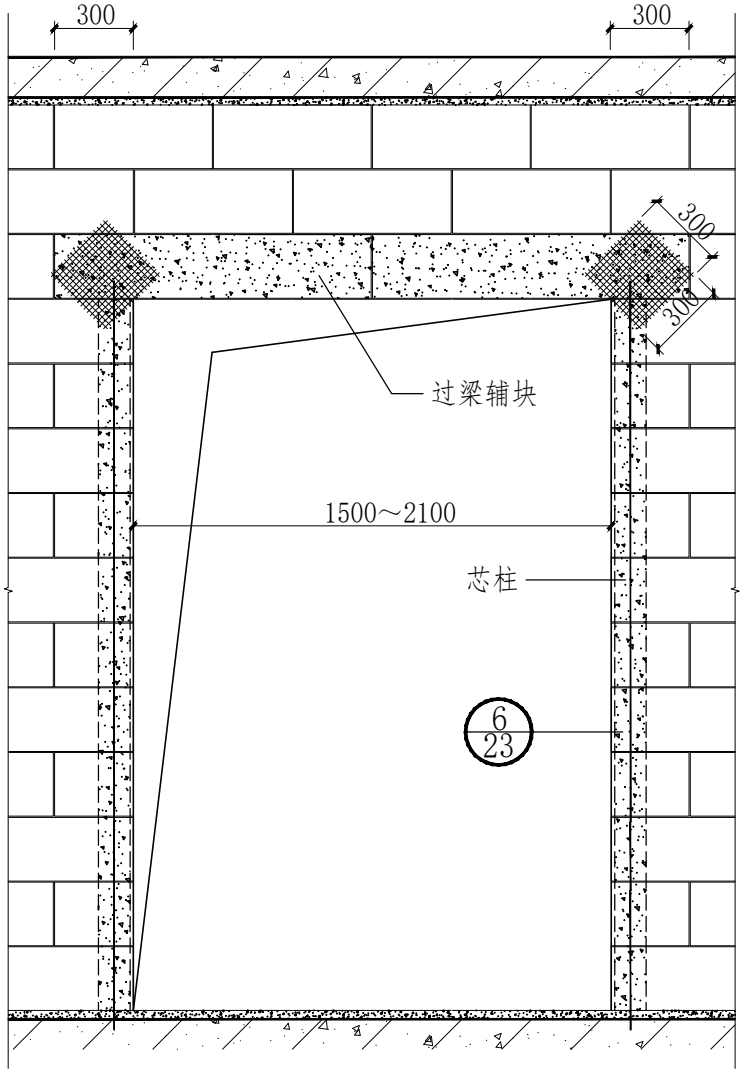

GT高精度模块墙门洞口做法

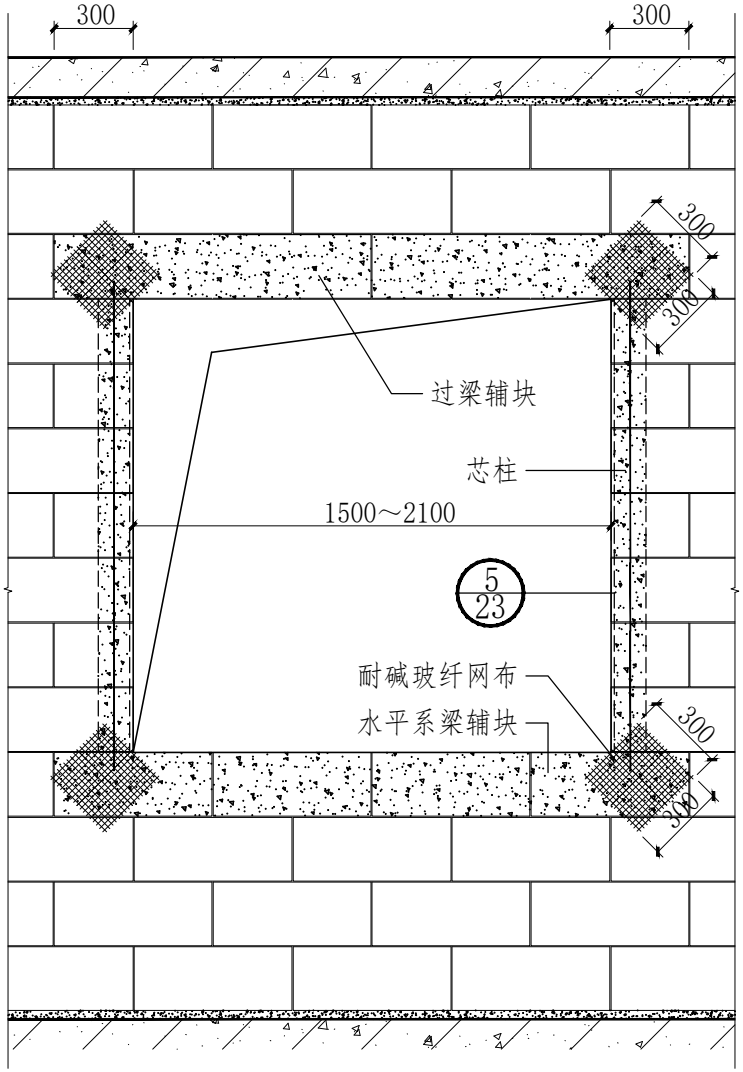

GT高精度模块墙窗洞口做法

GT高精度模块墙体门窗洞口	图集号	SDAS21JXX
	页　号	22

校核	设计	制图

门窗洞口过梁配筋参考选用表

门窗洞口宽度（mm）	过梁宽度 b（mm）	过梁高度 h（mm）	配筋		
			受拉钢筋	架立筋	箍筋
＜1500	120、150 混凝土过梁	250	2 ϕ10	2 ϕ8	ϕ6@200
	180（100）、200（120）过梁辅块内混凝土过梁	250（220）			
1500～2100	120、150 混凝土过梁	250	2 ϕ12	2 ϕ8	ϕ6@200
	180（100）、200（120）过梁辅块内混凝土过梁	250（220）			
2100～2700	120、150 混凝土过梁	250	2 ϕ14	2 ϕ8	ϕ6@200
	180（100）、200（120）过梁辅块内混凝土过梁	250（220）			

注：1.受拉钢筋采用HRB400级钢筋，当门窗洞口宽度大于2700mm或洞口设置在隔墙端部时，过梁配筋根据结构设计计算确定。

2.洞口上隔墙不应承受除隔墙自重以外的任何荷载。

3.过梁辅块内混凝土过梁括号内为过梁辅块内形成的混凝土过梁的实际尺寸。

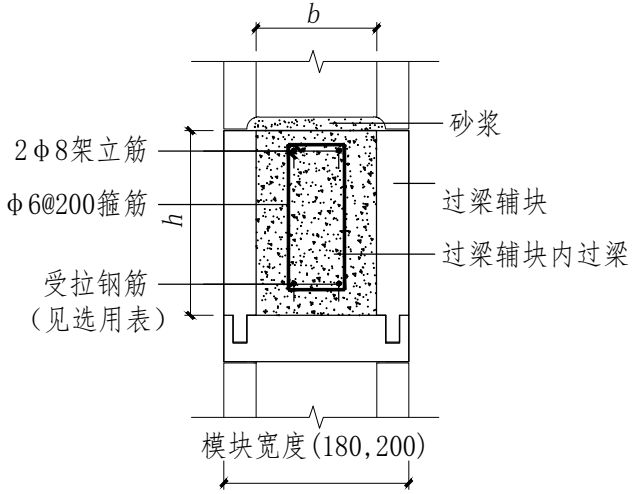

① 过梁辅块内过梁及配筋示意

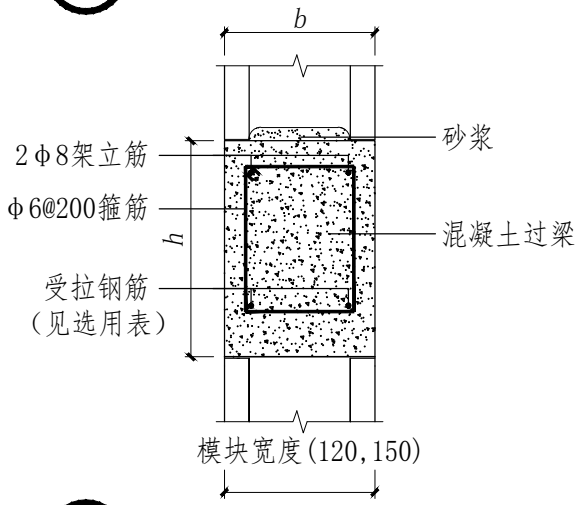

② 混凝土过梁及配筋示意

门窗洞口过梁配筋 参考选用表	图集号	SDAS21JXX
	页　号	23

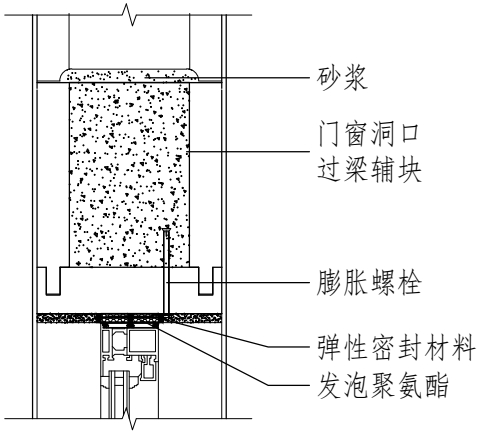

① 门窗上口一

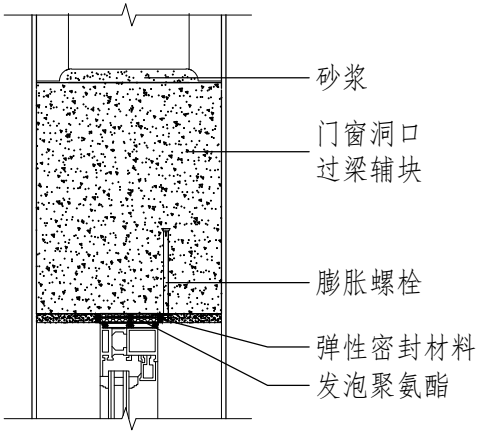

② 门窗上口二

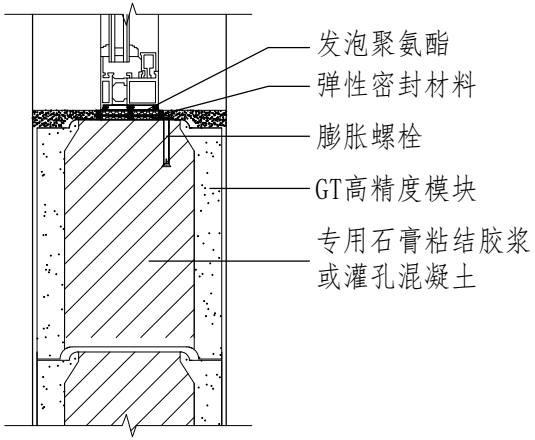

③ 门窗下口一

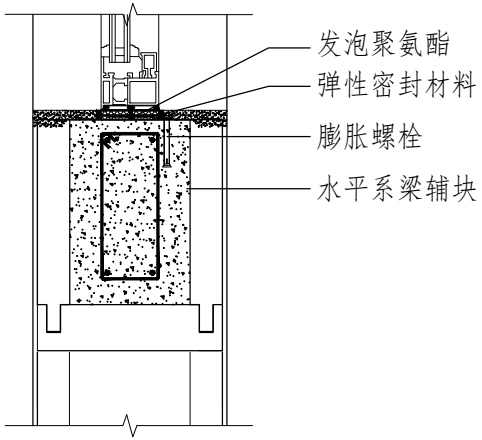

④ 门窗下口二

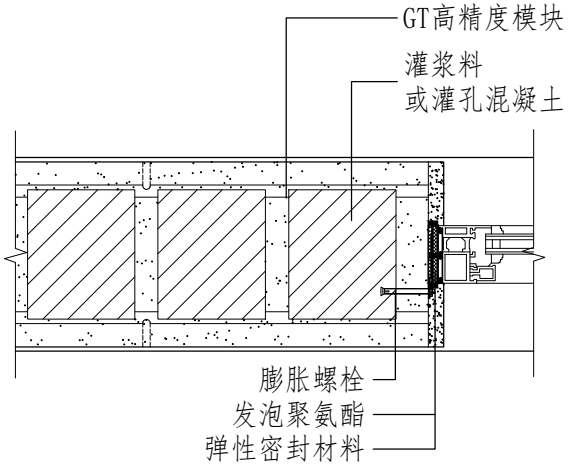

⑤ 窗侧口一

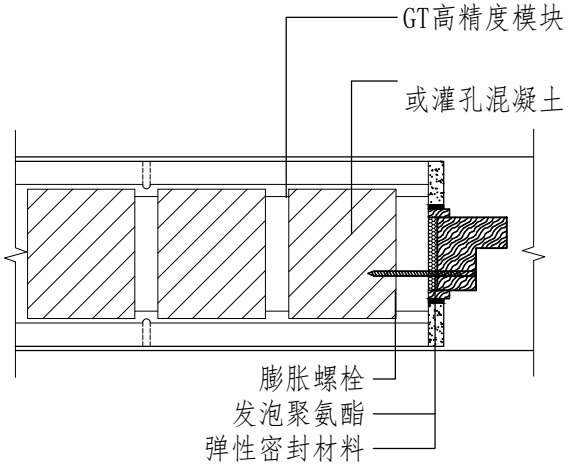

⑥ 门侧口二

GT高精度模块墙体 门窗节点构造	图集号	SDAS21JXX
	页　号	24

校核	设计	制图

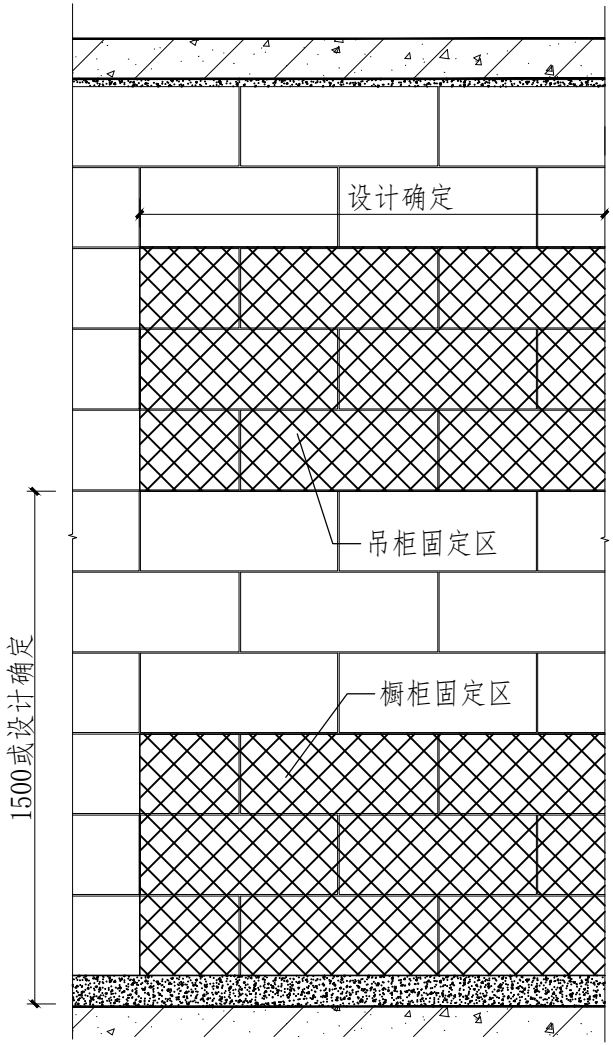

橱柜立面

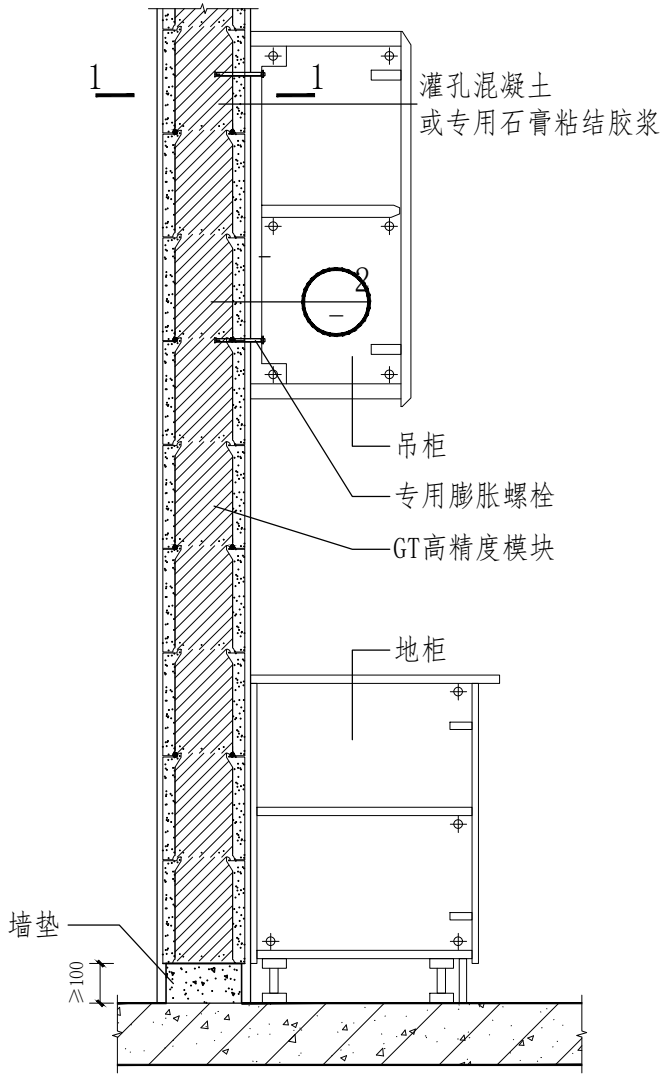

① 橱柜剖面

注：1.GT高精度模块孔洞用灌孔混凝土或专用石膏粘结胶浆填实。
2.固定件数量由设计根据单点吊挂力计算确定。

橱柜安装固定示例	图集号	SDAS21JXX
	页　号	25

校核		
设计		图
制		

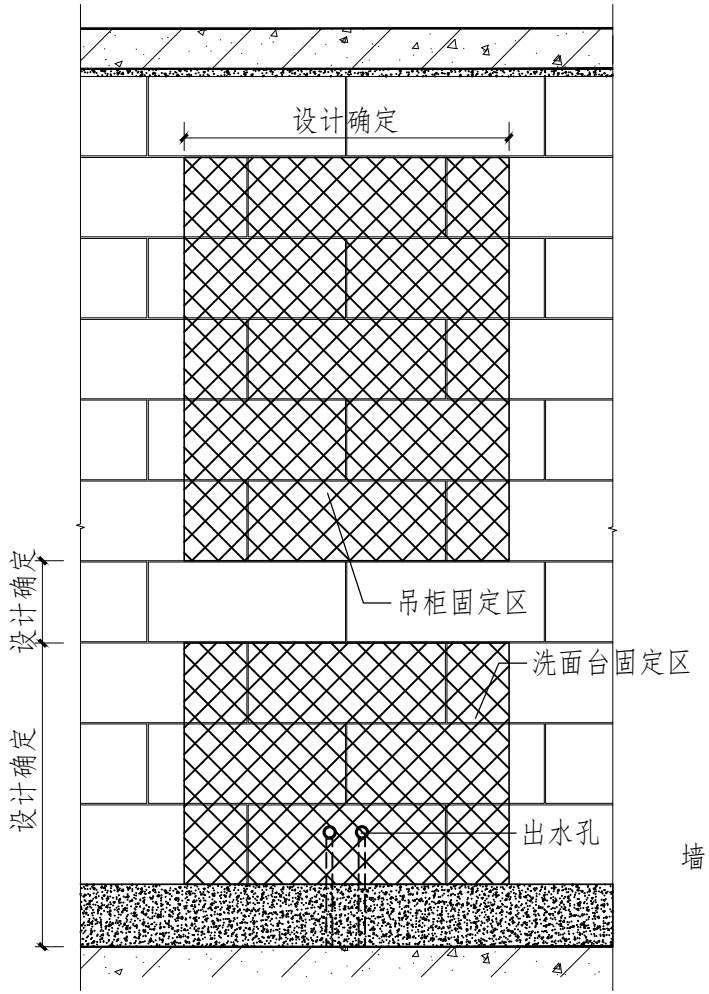

洗面台立面示例

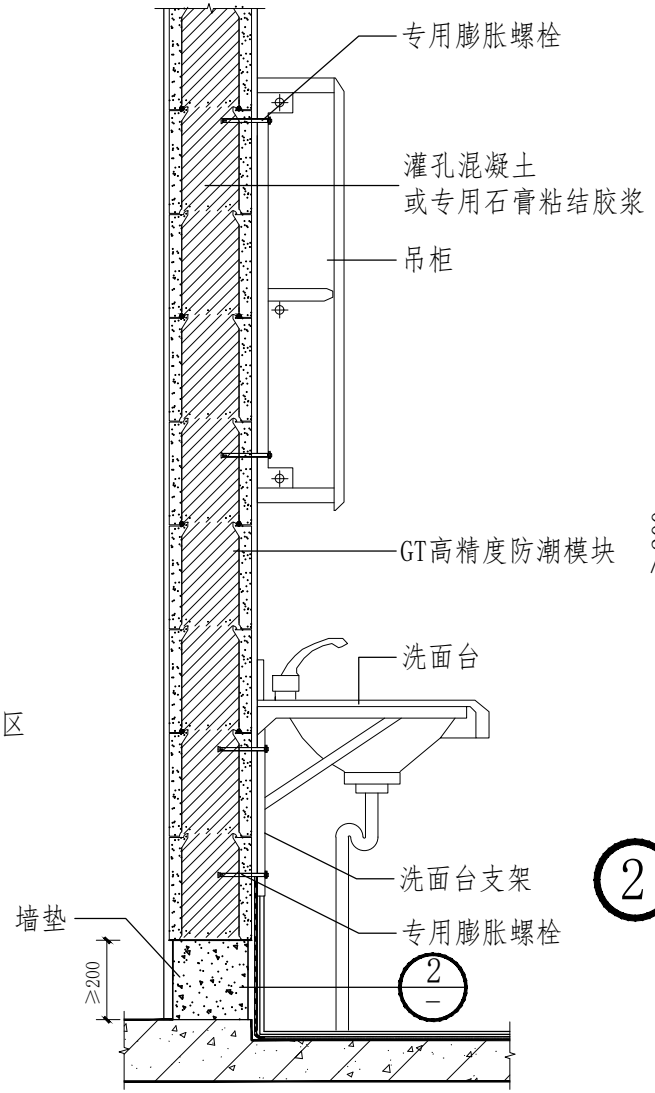

① 洗面台剖面

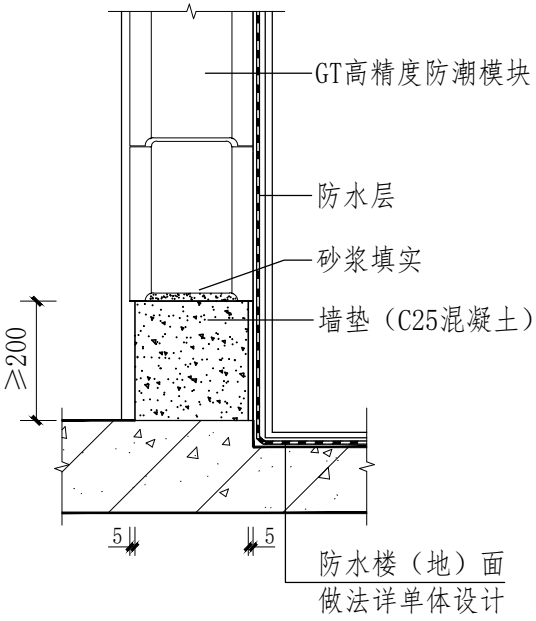

② 卫生间、厨房墙体防水处理

注：1.迎水墙面需做可靠防水处理。
2.承载区域模块孔洞用灌孔混凝土或专用石膏粘结胶浆填实。
3.固定件数量由设计根据单点吊挂力计算确定。

洗面台安装固定示例	图集号	SDAS21JXX
	页　号	26

图 集 编 审 名 单

主 编 单 位：XXXX设计有限公司　　联系电话：XXX

高唐县成宇机械制造有限公司

参 编 单 位：XXXX有限公司

XXXX有限公司

XXXX有限公司

XXXX有限公司

主要编制人员：XXX

XXX

XXX

主要审查人员：XXX

山东标准化协会电话：0531-82679080

查阅图集相关信息请登录全国团体标准信息平台　http://www.ttbz.org.cn/